科勒（中国）投资有限公司
中文网址：www.novita.com.cn
咨询热线：400-920-2628

科勒公司保留对产品规格及技术资料的更新，恕不事先通知，敬请谅解！

10701.5179_L1.3

novita
A KOHLER COMPANY

壁挂式新风净化器用户手册

使用产品前请仔细阅读本用户手册,并妥善保管

目录

用户须知.....01

产品装箱单.....02

产品简介.....03

产品安装步骤.....04

产品操作说明.....07

产品滤芯更换.....07

产品基本参数.....09

产品滤芯功能介绍.....09

电气原理图.....09

新风常见故障检修.....10

产品保修条例.....10

产品保修卡.....11

致尊敬的用户

1、在安装和使用本产品之前，请您仔细阅读说明书，并务必保存好此说明书以备将来参考使用。

2、对于本产品的非正确安装，本公司恕不承担任何责任。只有取得本公司承认的专业人员才可以为您安装设备。

3、如用户自行安装本公司产品，或使用自备的安装材料安装本公司的产品。由此导致的包括但不限于管道泄漏、坠机、安装不良影响产品的正常运行和使用性能，和对产品本体造成不良影响或损坏等后果以及因此所产生的一切损失，本公司恕不承担任何责任。

4、产品安装使用后，用户应根据使用情况经常进行检查和进行必要的维护，如有异常，应向本公司售后服务部门报修，以确保产品正常、安全、可靠的运行。

5、产品应定期进行检查并更换，消费者可通过拨打服务热线400-920-2628预约公司服务人员上门检查更换。

6、对产品进行任何维护保养和维修前，请务必断开电源。非专业人员不得调整和维修产品。

7、如果电源软线损坏，为了避免危险，必须由制造商、其维修部或类似部门的专业人员更换。

8、该设备采用固定布线连接方式，安装时需连接一个触点间距3mm以上的全级开关。

9、本产品不可由儿童、或身体、感官或智力残障人士、或无相关经验与知识之人士使用，除非有监护人的看管或指导，以确保其能够安全使用本产品。

10、使用或维护产品前，请仔细阅读说明书并妥善保管，以备日后参考。

注意：1、如果不完全遵守此说明书的内容，可能会引损失，人身伤害或死亡。

2、用户在安装之后马上试机运行，以免设备在运输过程中造成损坏，影响产品正常使用。

警告：电源插座必须有可靠接地才能通电使用，严禁在无可靠接地的情况下使用产品。

装箱单

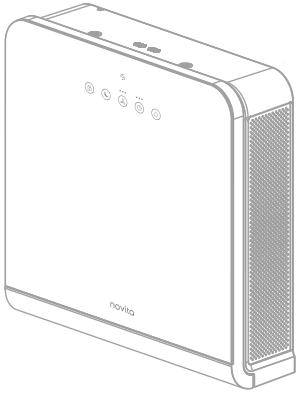

1 主机

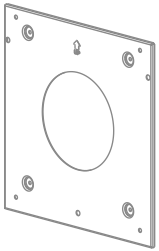

2 安装板

3 室外穿墙管

4 滤网框

5 粗效滤芯

6 紧固件

× 5

7 塑料膨胀套

× 5

8 自攻螺丝

× 5

9 螺丝

10 用户手册

11 合格证

12 条形码

13 生产码

产品简介

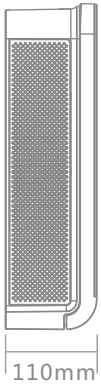

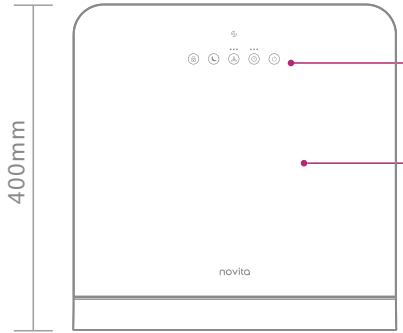

控制按钮

前面板

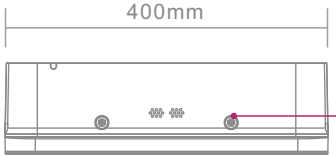

开门按钮

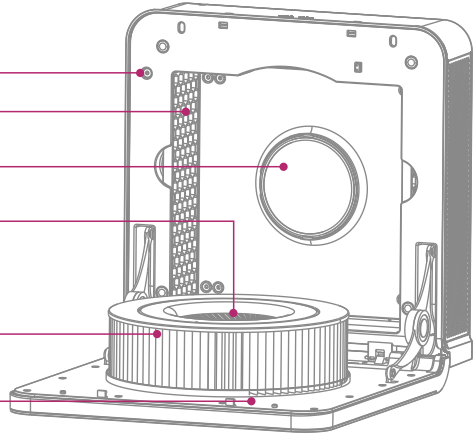

复位键

活性炭滤芯

粗效滤芯

电机

高效滤芯

开盖断电保护

安装步骤

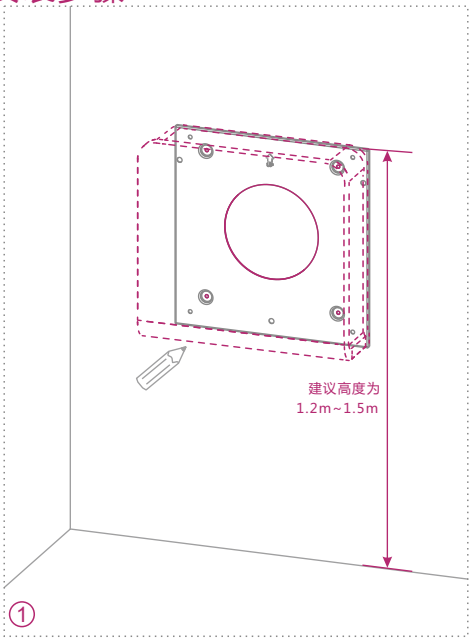

选择机器安装位置，安装板与地面保持水平，用铅笔标注穿墙管和安装打孔位置，安装板顶部到地面的高度建议保持在1.2m至1.5m之间

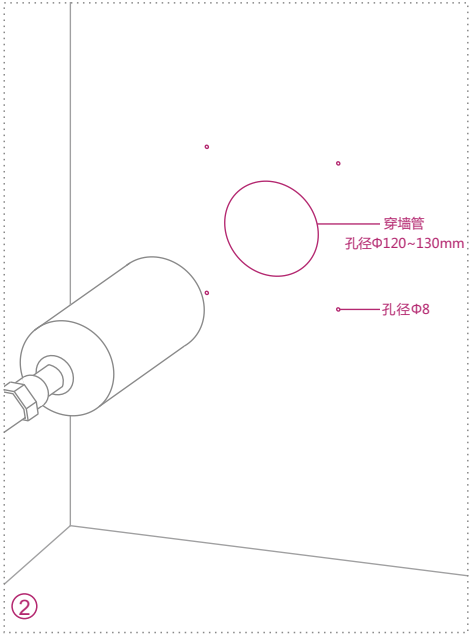

选用直径为Φ120~130mm的专用钻头打孔，向下倾斜3度

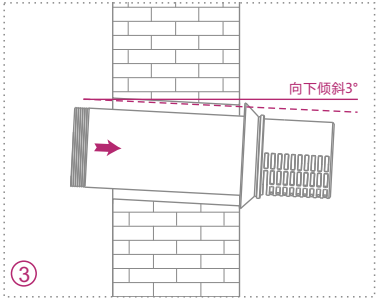

穿墙管由室内插入墙体内

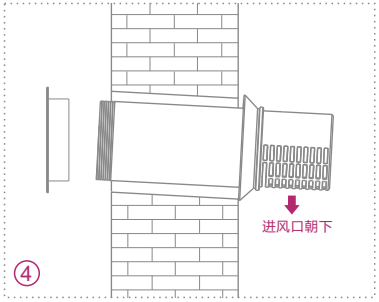

紧固件如图方向顺时针拧紧

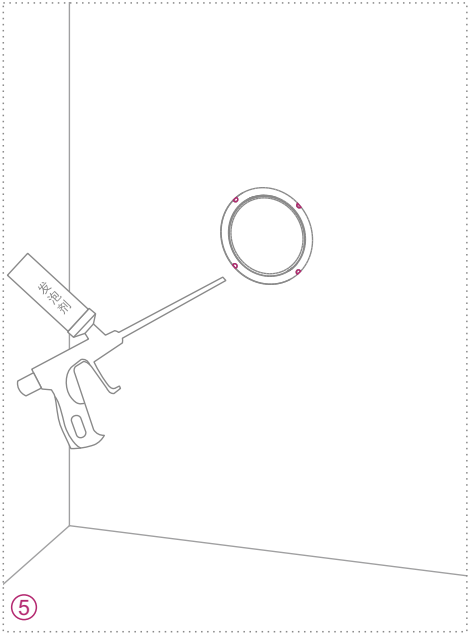

向四个孔内注入发泡剂，用切割机沿紧固件边缘将管件切平

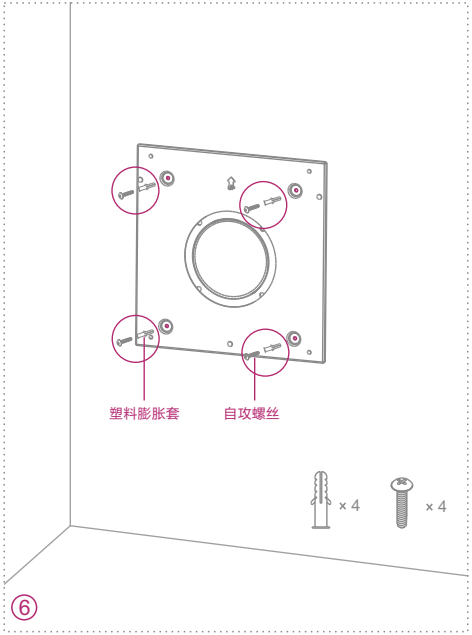

安装板固定

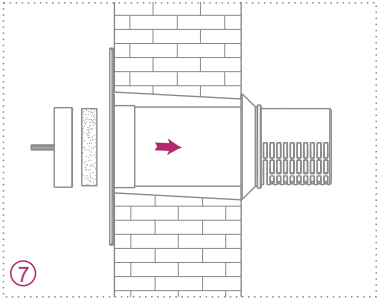

粗效滤芯装入滤网框，放置穿墙管内

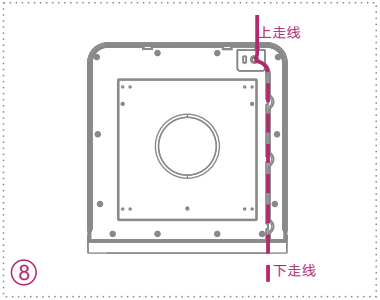

选择电源线上走线或下走线

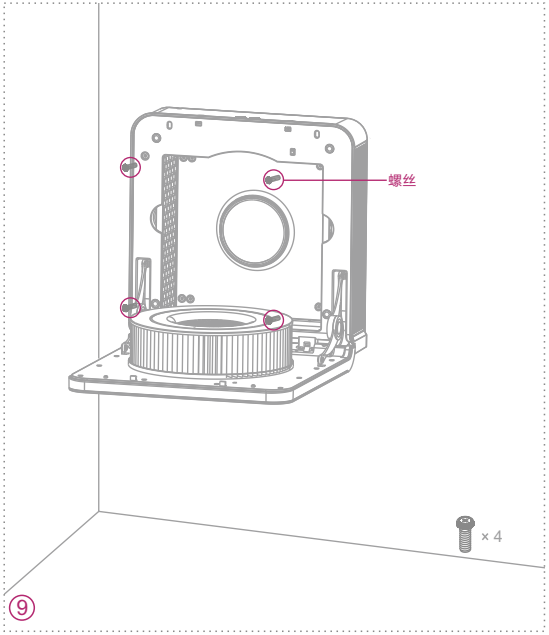

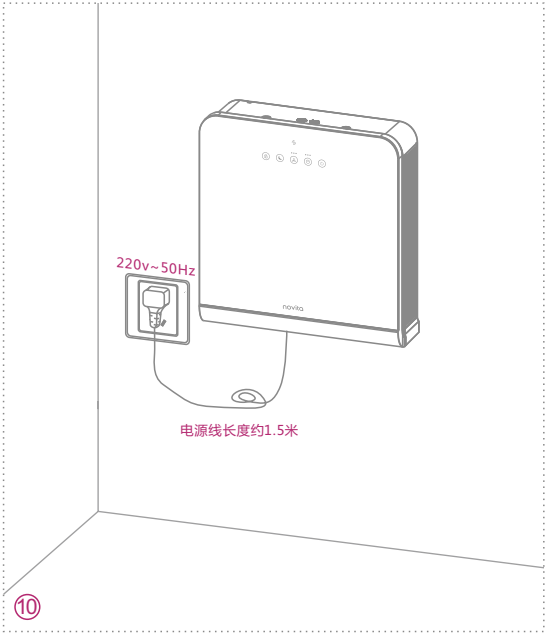

挂好机器，拧紧四个固定螺丝

操作说明

开机：点击开关图标开机

关机：长按开关图标2秒关机

定时：点击图标出现“滴”声，定时功能开启，指示灯显示一个，定时为1小时；点击图标，指示灯显示两个，定时为4小时；点击图标，指示灯显示三个，定时为8小时。再次点击图标，指示灯关闭，定时取消

风速：产品风速为高中低三档，点击图标出现“滴”声，指示灯显示一个，风速为低档；再次点击图标出现“滴”声，指示灯显示两个，风速为中档；再次点击图标出现“滴”声，指示灯显示三个，风速为高档

夜间模式：点击夜间图标开启夜间模式，所有灯光关闭，风速自动调到低档；长按夜间图标2秒，夜间模式关闭。该模式下用户仍可同时调节或使用其他功能，调节完毕后3秒指示灯关闭

童锁：长按童锁图标2秒，锁定所有控制，其它按键失效；再次按住童锁图标2秒解锁，所有按键恢复

滤芯提示：图标闪烁，提示更换高效滤芯

备注：高效滤芯默认使用周期为3个月。（参考近年全国平均空气PM2.5值结合本机高效滤芯的CCM值得出）

机器运行3个月后，滤芯提示灯闪烁，提醒更换滤芯。（客户也可根据当地的实际空气质量状况增加一个使用周期，调整方法参考-更换滤芯步骤4）

低温保护：为了保护机器及降低低温对室内温度的影响，我们设定了-10°C的机器关机保护功能。在机器低温锁定状态，其它键均不可操作，但仍可按定时键2秒解除低温保护状态。

如何开启低温保护功能：

童锁锁住后，长按定时键2秒，所有灯常亮且蜂鸣器长鸣3秒，低温保护功能开启；若再次长按定时键2秒，所有灯闪烁3次，蜂鸣器发出“嘀、嘀、嘀”3声，低温保护功能关闭。

更换滤芯

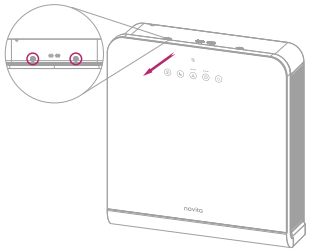

1.如图所示，同时按下两个开门按钮，沿箭头方向拉动门板，打开前面板（*更换滤芯前请关闭电源）

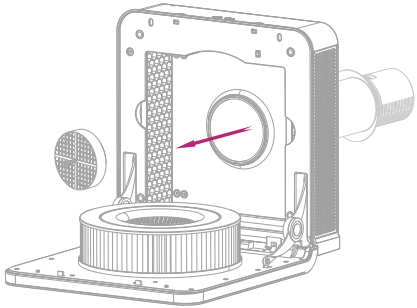

2.将粗效滤芯从穿墙管中取出，冲洗干净晾干后装回穿墙管中

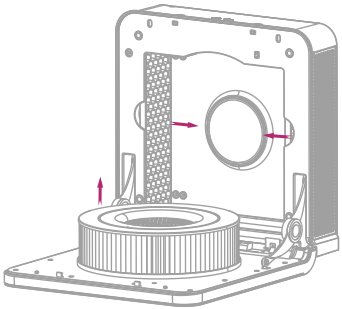

3.将高效滤芯和活性炭滤芯如图方向取出，进行更换

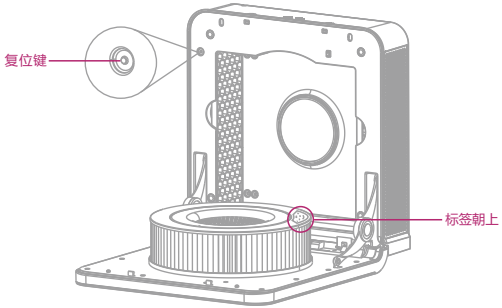

4.插上电源，长按图示按钮5秒复位

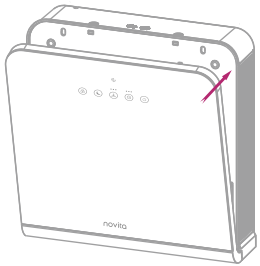

5.沿箭头方向关闭前面板，听到“咔”声表示关闭成功

基本参数信息

型号	AP-WF020I
电源（V/Hz）	220/50
风量（m³/h）	120/90/60
额定功率（W）	12
最大噪音（dB(A)）	38（声压级）

注：若设计更改导致数据改变，不另行通知。

过滤网功能介绍

滤芯	等级	数量	维护方式	建议维护周期
粗效滤芯	/	1	水洗	12个月
高效滤芯	高效级	1	更换	3个月
活性炭滤芯	/	2	更换	12个月

粗效滤芯：能有效阻挡蚊虫、柳絮、树叶等大颗粒物。
高效滤芯：能高效过滤PM2.5颗粒物。
活性炭滤芯：能吸附异味、苯、甲醛等有害气体。

电气原理图

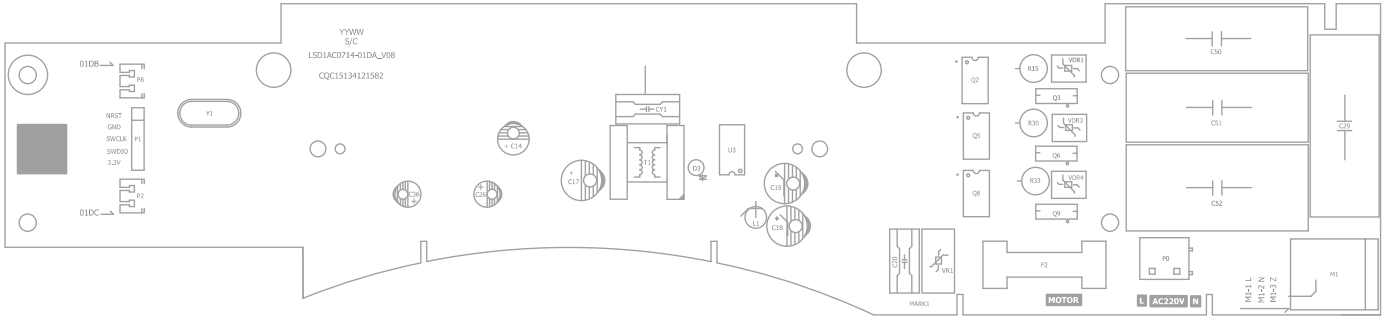

常见故障检修

1. 主机不运行

1) 检查供电电源是否正常

2) 检查打开跟本机器连接的电源开关

3) 确认本机是否处于开机状态

2. 噪音大

1) 检查主机是否安装牢固

2) 检查马达是否有故障

3) 检查过滤网是否需要更换

4) 检查室外风口是否有堵住

3. 风量小

1) 检查室外风口是否有堵住

2) 检查过滤网是否需要更换

保修条例

凡购买诺维达新风产品，自购买之日起两年内，如因生产制造所引起的质量问题，用户凭购买发票或其他销售凭证享受免费保修。非产品质量问题不可退换货。

如产品发生故障，按照《常见故障检修》中的内容确认后，仍然无法排除，请拨打我们的客户服务电话，我们将安排技术人员上门维修，同时，用户也可以按照服务人员的提示将产品妥善包装后寄到指定的地址，我们将安排专人维修，并在修理完毕后，及时寄回给用户。

有下列情形之一责任免除或有偿维护服务：

1、未能出示有效的（正本）保修卡、发票收据。

2、由于非厂家认可经销商或维修人员擅自进行修理、拆卸、改动而导致故障或损坏。

3、在购买收货之后，因安装使用场所的移动或运输中的摔落等人为或自然因素引起的故障或损坏。

技术员上门维修前需得到一些相应的产品信息，才能给您提供更快捷的服务，请您协助提供：

1.详细的地址和电话号码　　2.产品型号和序号

3.故障描述　　4.有效发票上的购买日期

注意：请由有资格等级的安装技术人员安装本产品。本保修卡所有条款最终解释权属科勒公司。本保修卡是确保用户能得到完善的售后服务，本保修卡遗失不补，因此用户应妥善保管本保修卡，一套产品一份保修卡，凭保修卡保修。

保修回执卡

请妥善保管此保修卡

产品保修卡(副本)(回执联)

客户信息

用户名称			
通讯地址			
联系电话		传真	
联系人		邮编	
E-mail			

产品信息

产品名称			
产品型号		销售日期	
产品编码		安装日期	

销售商信息

经销商			
通讯地址			
联系电话		传真	
联系人		邮编	
E-mail			

销售商盖章

产品保修卡(正本)

客户信息

用户名称			
通讯地址			
联系电话		传真	
联系人		邮编	
E-mail			

产品信息

产品名称			
产品型号		销售日期	
产品编码		安装日期	

销售商信息

经销商			
通讯地址			
联系电话		传真	
联系人		邮编	
E-mail			

销售商盖章